WEIGHT ASSY with bracket GEWICHT KPL mit Halter POIDS CPL avec support	from No / up to No	**Figure** **Bild** **Figure**

TADANO
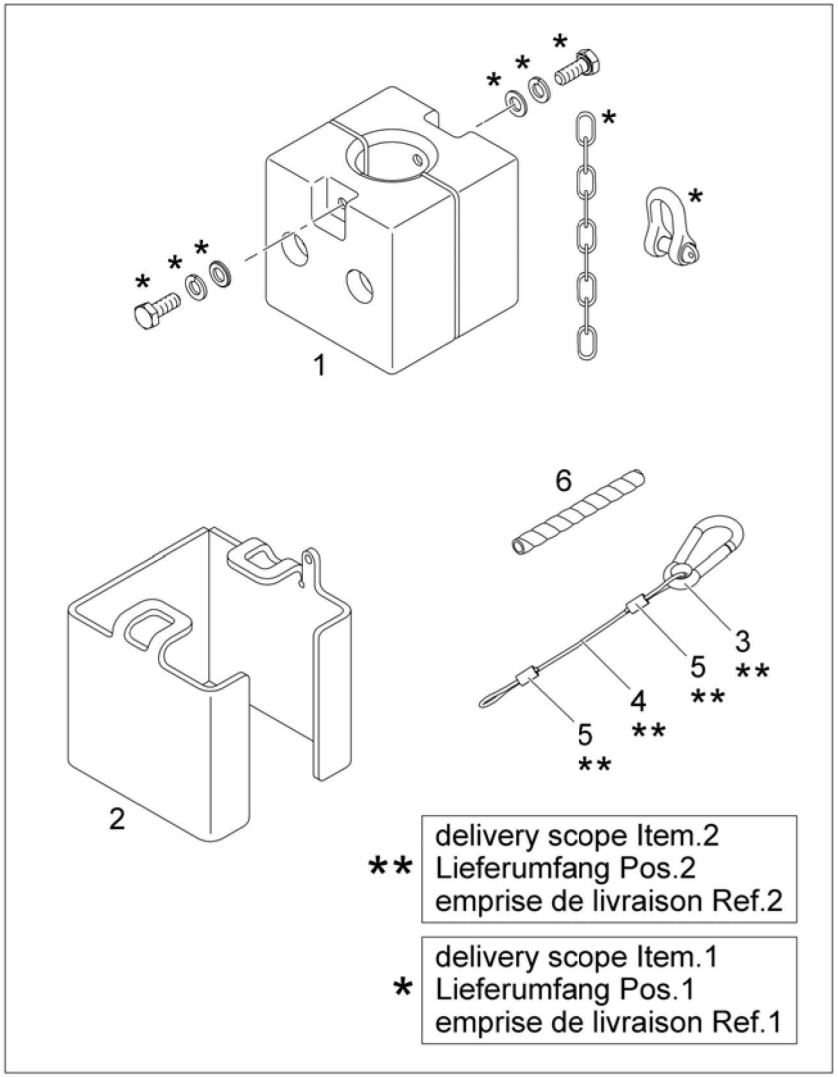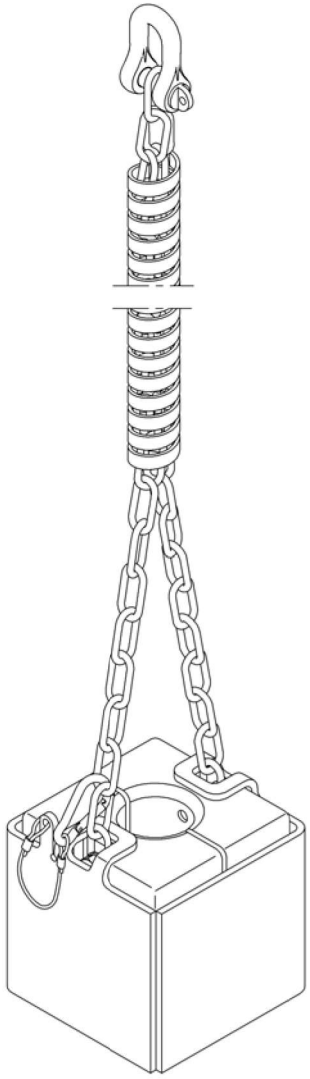
99707765496